contech3

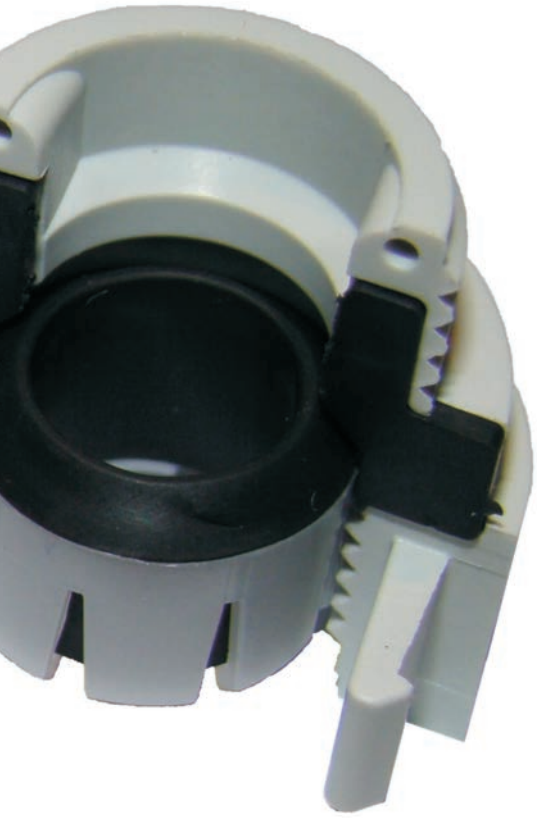

TEILBARE KABELVERSCHRAUBUNGEN, TEILBARE PRODUKTE UND ZUBEHÖR

PRODUKTÜBERSICHT

contech3

KUNSTSTOFFVERSCHRAUBUNG

SPLIT-KS-PG / TEILBARE KABELVERSCHRAUBUNG

Gewindeform	PG-Gewinde
Schutzart	IP 64 (nach DIN EN 60529)
Verschraubung Art	PG 11 - PG 16 PG 21 - PG 29 auf Anfrage
Material	Verschraubung: Polyamid PA6 GF30 Dichtung: SARLINK 3170 Kralle: POM
Einsatztemperatur	-30°C bis +100°C
Farbe	RAL7035, Lichtgrau andere Farben auf Anfrage möglich

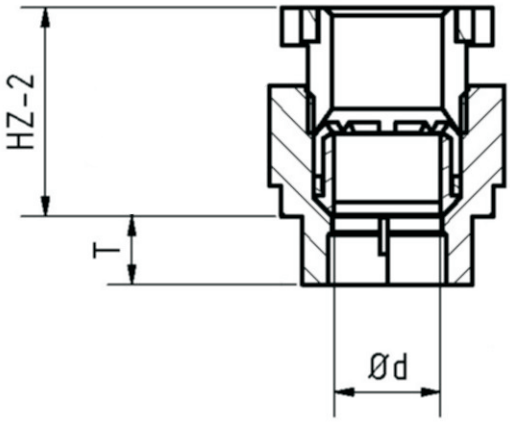

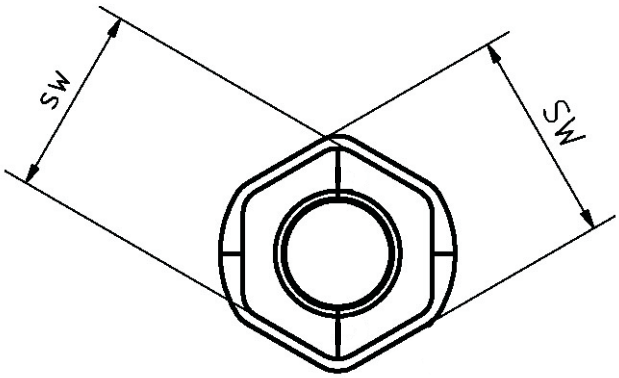

Type	Art.-Nr.	VE	SW (mm)	sw (mm)	Kabel ød (mm)	HZ-2 (mm)	T (mm)
SPLIT KS-PG11	PG11040	10/25/50/100/300	24	20	8-10	-	8,00
SPLIT KS-PG13,5	PG13540	10/25/50/100/300	26	23	10-12	-	9,00
SPLIT KS-PG16	PG16040	10/25/50/100/300	28	25	12-14	-	9,00
SPLIT KS-PG21	PG21040	Auf Anfrage					
SPLIT KS-PG29	PG29040						

contech3

METALLVERSCHRAUBUNGEN

SPLIT-MS-PG / MS-M / TEILBARE KABELVERSCHRAUBUNG

Gewindeform	PG-Gewinde und metrisches Gewinde
Schutzart	IP 65 (nach DIN EN 60529)
Verschraubung Art	PG9 - PG48 M16 - M50
Material	Verschraubung: Messing, vernickelt Dichtung: NBR 70
Einsatztemperatur	-25°C bis +80°C (kurzztg. bis 100°C)
Hinweis	Auch mit Langgewinde erhältlich

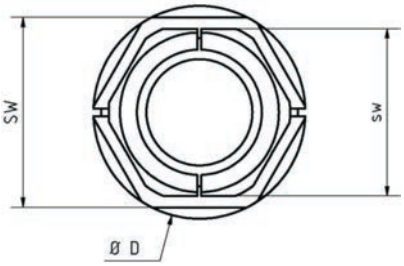

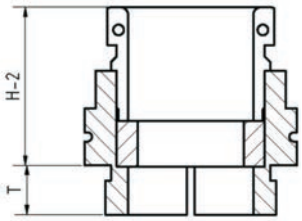

Type	Art.-Nr.	VE	SW (mm)	sw (mm)	Kabel ø (mm)	H-2 (mm)	T (mm)
SPLIT MS-PG9	PG09001	10/25/50/100/300	20	18	4-8	19,00	6,00
SPLIT MS-PG11	PG11001	10/25/50/100/300	22	18	6-10	20,00	6,00
SPLIT MS-PG13,5	PG13501	10/25/50/100/300	24	20	8-12	21,00	6,50
SPLIT MS-PG16	PG16001	10/25/50/100/300	25	22	10-14	21,00	6,50
SPLIT MS-PG21	PG21001	10/25/50/100/300	32	28	13-17	23,00	7,00
SPLIT MS-PG29	PG29001	10/25/50/100/300	40	34	22-26	26,00	8,00
SPLIT MS-PG36	PG36001	10/25/50/100/300	48	40	28-32	30,00	9,00
SPLIT MS-PG42	PG42001	10/25/50/100/300	55	50	33-37	33,00	10,00
SPLIT MS-PG48	PG48001	10/25/50/100/300	60	55	38-42	33,00	10,00

Type	Art.-Nr.	VE	SW (mm)	sw (mm)	Kabel ø (mm)	H-2 (mm)	T (mm)
SPLIT MS-M16	M1601	10/25/50/100/300	20	16	5-8	21,00	6,50
SPLIT MS-M20	M2001	10/25/50/100/300	24	20	8-12	21,00	6,50
SPLIT MS-M25	M2501	10/25/50/100/300	27	23	12-16	23,00	6,50
SPLIT MS-M32	M3201	10/25/50/100/300	34	30	17-23	23,00	7,00
SPLIT MS-M40	M4001	10/25/50/100/300	Auf Anfrage				
SPLIT MS-M50	M5001	10/25/50/100/300					

contech3

METALLVERSCHRAUBUNGEN

SPLIT-MSZ-PG / MSZ-M / TEILBARE KABELVERSCHRAUBUNG MIT ZUGENTLASTUNG

Gewindeform	PG-Gewinde und metrisches Gewinde
Schutzart	IP 65 (nach DIN EN 60529)
Verschraubung Art	PG9 - PG48 M16 - M50
Material	Verschraubung: Messing, vernickelt Dichtung: NBR 70
Einsatztemperatur	-25°C bis +80°C (kurzztg. bis 100°C)
Hinweis	Auch mit Langgewinde erhältlich

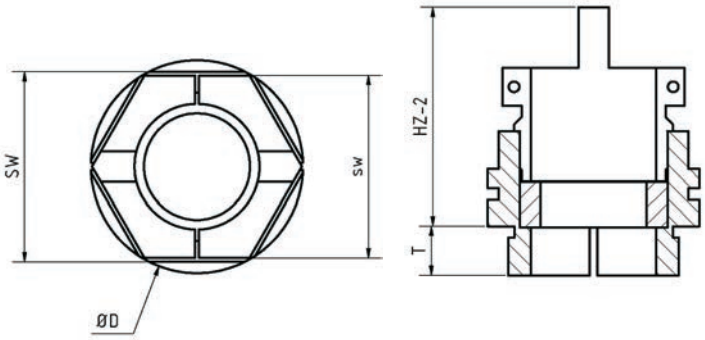

Type	Art.-Nr.	VE	SW (mm)	sw (mm)	Kabel ø (mm)	H-2 (mm)	T (mm)
SPLIT MS-PGZ9	PG09030	10/25/50/100/300	20	18	4-8	24,50	6,00
SPLIT MS-PGZ11	PG11030	10/25/50/100/300	22	18	6-10	25,50	6,00
SPLIT MS-PGZ13,5	PG13530	10/25/50/100/300	24	24	8-12	28,50	6,50
SPLIT MS-PGZ16	PG16030	10/25/50/100/300	25	25	10-14	28,50	6,50
SPLIT MS-PGZ21	PG21030	10/25/50/100/300	32	28	13-17	32,50	7,00
SPLIT MS-PGZ29	PG29030	10/25/50/100/300	40	36	22-25	34,50	8,00
SPLIT MS-PGZ36	PG36030	10/25/50/100/300	58	43	28-32	40,00	9,00
SPLIT MS-PGZ42	PG42030	10/25/50/100/300	55	50	33-37	43,00	10,00
SPLIT MS-PGZ48	PG48030	10/25/50/100/300	60	55	38-42	43,00	10,00

Type	Art.-Nr.	VE	SW (mm)	sw (mm)	Kabel ø (mm)	H-2 (mm)	T (mm)
SPLIT MSZ-M16	M1630	10/25/50/100/300	22	16	5-9	24,50	6,50
SPLIT MSZ-M20	M2030	10/25/50/100/300	24	20	8-12	28,50	6,50
SPLIT MSZ-M25	M2530	10/25/50/100/300	27	25	12-16	30,50	6,50
SPLIT MSZ-M32	M3230	10/25/50/100/300	34	31	17-23	33,00	7,00
SPLIT MSZ-M40	M4030	10/25/50/100/300	Auf Anfrage				
SPLIT MSZ-M50	M5030	10/25/50/100/300					

contech3

METALLGEGENMUTTER

SPLIT-GM-PG / GM-M / TEILBARE GEGENMUTTER

Gewindeform	PG-Gewinde und metrisches Gewinde
Verschraubung Art	PG9 - PG48 M16 - M50 Sondergrößen auf Anfrage
Material	Messing, vernickelt andere Materialien auf Anfrage
Einsatztemperatur	-25°C bis +80°C (kurzztg. bis 100°C)

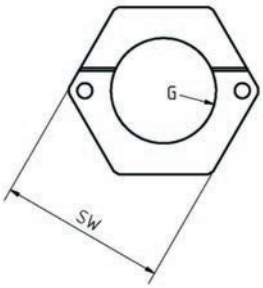

Type	Art.-Nr.	VE	SW (mm)	H (mm)
SPLIT GM-PG9	PG09002	10/25/50/100/300	22	5
SPLIT GM-PG11	PG11002	10/25/50/100/300	25	5
SPLIT GM-PG13,5	PG13502	10/25/50/100/300	27	5
SPLIT GM-PG16	PG16002	10/25/50/100/300	28	5
SPLIT GM-PG21	PG21002	10/25/50/100/300	34	5
SPLIT GM-PG29	PG29002	10/25/50/100/300	46	6
SPLIT GM-PG36	PG36002	10/25/50/100/300	55	8
SPLIT GM-PG42	PG42002	10/25/50/100/300	65	8
SPLIT GM-PG48	PG48002	10/25/50/100/300	70	8

Type	Art.-Nr.	VE	SW (mm)	H (mm)
SPLIT GM-M16	M1602	10/25/50/100/300	24	5
SPLIT GM-M20	M2002	10/25/50/100/300	27	5
SPLIT GM-M25	M2502	10/25/50/100/300	32	5
SPLIT GM-M32	M3202	10/25/50/100/300	38	6
SPLIT GM-M40	M4002	10/25/50/100/300	50	8
SPLIT GM-M50	M5002	10/25/50/100/300	60	8

CONTECH3 GMBH, TECHNISCHER HANDEL UND HERSTELLER, BONHOEFFERSTRASSE 4, 94526 METTEN, TELEFON 0991-9959030, FAX 0991-9959031, MAIL TO: INFO@CONTECH3.EU

contech3

ZUBEHÖR

SPLIT-NBR PG / GETEILTER DICHTRING FÜR METALLKABELVERSCHRAUBUNG

Aufbau Dichtring	NBR70
Eigenschaften	Einzelteil zur Verwendung mit Split-Kabelverschraubung
Größen	PG 9 - PG 48
Einsatztemperatur	-25°C bis +80°C (kurzztg. bis 100°C)

Type	Art.-Nr.	KabelØ	VE
SPLIT NBR-PG9	PG09003	8	25 Stück
SPLIT NBR-PG9	PG09004	7	25 Stück
SPLIT NBR-PG9	PG09005	6	25 Stück
SPLIT NBR-PG9	PG09006	5	25 Stück
SPLIT NBR-PG9	PG09007	4	25 Stück
SPLIT NBR-PG11	PG11003	10	25 Stück
SPLIT NBR-PG11	PG11004	9	25 Stück
SPLIT NBR-PG11	PG11005	8	25 Stück
SPLIT NBR-PG11	PG11006	7	25 Stück
SPLIT NBR-PG11	PG11007	6	25 Stück
SPLIT NBR-PG13,5	PG13503	12	25 Stück
SPLIT NBR-PG13,5	PG13504	11	25 Stück
SPLIT NBR-PG13,5	PG13505	10	25 Stück
SPLIT NBR-PG13,5	PG13506	9	25 Stück
SPLIT NBR-PG13,5	PG13507	8	25 Stück
SPLIT NBR-PG16	PG16003	14	25 Stück
SPLIT NBR-PG16	PG16004	13	25 Stück
SPLIT NBR-PG16	PG16005	12	25 Stück
SPLIT NBR-PG16	PG16006	11	25 Stück
SPLIT NBR-PG16	PG16007	10	25 Stück
SPLIT NBR-PG21	PG21003	18	25 Stück
SPLIT NBR-PG21	PG21004	17	25 Stück
SPLIT NBR-PG21	PG21005	16	25 Stück
SPLIT NBR-PG21	PG21006	15	25 Stück
SPLIT NBR-PG21	PG21007	14	25 Stück

Type	Art.-Nr.	KabelØ	VE
SPLIT NBR-PG29	PG29003	25	25 Stück
SPLIT NBR-PG29	PG29004	24	25 Stück
SPLIT NBR-PG29	PG29005	23	25 Stück
SPLIT NBR-PG29	PG29006	22	25 Stück
SPLIT NBR-PG29	PG29007	21	25 Stück
SPLIT NBR-PG29	PG29008	20	25 Stück
SPLIT NBR-PG29	PG29009	19	25 Stück
SPLIT NBR-PG36	PG36003	32	25 Stück
SPLIT NBR-PG36	PG36004	31	25 Stück
SPLIT NBR-PG36	PG36005	30	25 Stück
SPLIT NBR-PG36	PG36006	29	25 Stück
SPLIT NBR-PG36	PG36007	28	25 Stück
SPLIT NBR-PG36	PG36008	27	25 Stück
SPLIT NBR-PG36	PG36009	26	25 Stück
SPLIT NBR-PG42	PG42003	37	25 Stück
SPLIT NBR-PG42	PG42004	36	25 Stück
SPLIT NBR-PG42	PG42005	35	25 Stück
SPLIT NBR-PG42	PG42006	34	25 Stück
SPLIT NBR-PG42	PG42007	33	25 Stück
SPLIT NBR-PG48	PG48003	42	25 Stück
SPLIT NBR-PG48	PG48004	41	25 Stück
SPLIT NBR-PG48	PG48005	40	25 Stück
SPLIT NBR-PG48	PG48006	39	25 Stück
SPLIT NBR-PG48	PG48007	38	25 Stück

contech3

ZUBEHÖR

SPLIT-NBR M / GETEILTER DICHTRING FÜR METALLKABELVERSCHRAUBUNG

Aufbau Dichtring	NBR70
Eigenschaften	Einzelteil zur Verwendung mit Split-Kabelverschraubung
Größen	M16 - M50
Einsatztemperatur	-25°C bis +80°C (kurzztg. bis 100°C)

Type	Art.-Nr.	KabelØ	VE
SPLIT NBR-M16	M16003	9	25 Stück
SPLIT NBR-M16	M16004	8	25 Stück
SPLIT NBR-M16	M16005	7	25 Stück
SPLIT NBR-M16	M16006	6	25 Stück
SPLIT NBR-M16	M16007	5	25 Stück
SPLIT NBR-M20	M20003	12	25 Stück
SPLIT NBR-M20	M20004	11	25 Stück
SPLIT NBR-M20	M20005	10	25 Stück
SPLIT NBR-M20	M20006	9	25 Stück
SPLIT NBR-M20	M20007	8	25 Stück
SPLIT NBR-M25	M25003	16	25 Stück
SPLIT NBR-M25	M25004	15	25 Stück
SPLIT NBR-M25	M25005	14	25 Stück
SPLIT NBR-M25	M25006	13	25 Stück
SPLIT NBR-M25	M25007	12	25 Stück

Type	Art.-Nr.	KabelØ	VE
SPLIT NBR-M32	M32003	23	25 Stück
SPLIT NBR-M32	M32004	22	25 Stück
SPLIT NBR-M32	M32005	21	25 Stück
SPLIT NBR-M32	M32006	20	25 Stück
SPLIT NBR-M32	M32007	19	25 Stück
SPLIT NBR-M32	M32008	18	25 Stück
SPLIT NBR-M32	M32009	17	25 Stück
SPLIT NBR-M40	M40003	27	25 Stück
SPLIT NBR-M40	M40004	26	25 Stück
SPLIT NBR-M40	M40005	25	25 Stück
SPLIT NBR-M40	M40006	24	25 Stück
SPLIT NBR-M50	M50003	32	25 Stück
SPLIT NBR-M50	M50004	31	25 Stück
SPLIT NBR-M50	M50005	30	25 Stück
SPLIT NBR-M50	M50006	29	25 Stück
SPLIT NBR-M50	M50007	28	25 Stück

contech3

ZUBEHÖR

SPLIT GS-PG / GETEILTER HANDGEWINDEBOHRER

Material	Werkzeugstahl gehärtet
Ausstattung	Geteilter Handgewindebohrer zum Nachschneiden (säubern) von PG-Gewinde und metrischem Gewinde zum einbringen der Split-Kabelverschraubung
Größen	PG 9 - PG 48 M 16 - M50
Besonderheit	Der geteilte Handgewindebohrer umhüllt das durch die Bohrung führende Kabel, somit ist ein Schneiden ohne Abklemmen des Verbrauchers möglich. Der Handgewindebohrer ist zum Einbringen des Gewindes nur in Verbindung mit zulässigen Maschinenölen zu verwenden !

Type	Art.-Nr.	VE
SPLIT GS-PG9	PG09020	1
SPLIT GS-PG11	PG11020	1
SPLIT GS-PG13,5	PG13520	1
SPLIT GS-PG16	PG16020	1
SPLIT GS-PG21	PG21020	1
SPLIT GS-PG29	PG29020	1
SPLIT GS-PG36	PG36020	1
SPLIT GS-PG42	PG42020	1
SPLIT GS-PG48	PG48020	1

Type	Art.-Nr.	VE
SPLIT GS-M16	M16020	1
SPLIT GS-M20	M20020	1
SPLIT GS-M25	M25020	1
SPLIT GS-M32	M32020	1
SPLIT GS-M40	M40020	1
SPLIT GS-M50	M50020	1

contech3

BERÜHRUNGSSCHUTZ

BSK1000 / BERÜHRUNGSSCHUTZKAPPE MIT AUFDRUCK

Material Polyethylen (PE)

Eigenschaften Temperaturbeständig von -85°C bis +80°C

hohe Bruchdehnung und Zähigkeit

sehr gute dielektrische Eigenschaften

beständig gegen fast alle polaren Lösungsmittel (Säuren, Laugen, Wasser, Alkohol, Öl)

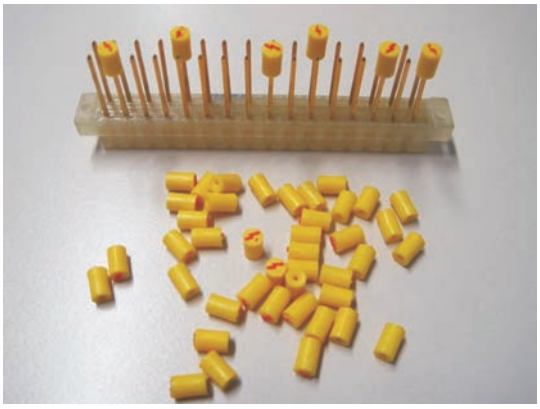

Art.-Nr.	Stückzahl
BSK1000.100	100
BSK1000.300	300
BSK1000.500	500
BSK1000.1000	1000

Berührungsschutzkappe mit Aufdruck

contech3

KAMMSCHIENE

KAM1000 / ISOLIERABDECKUNG FÜR RANGIERLEISTEN

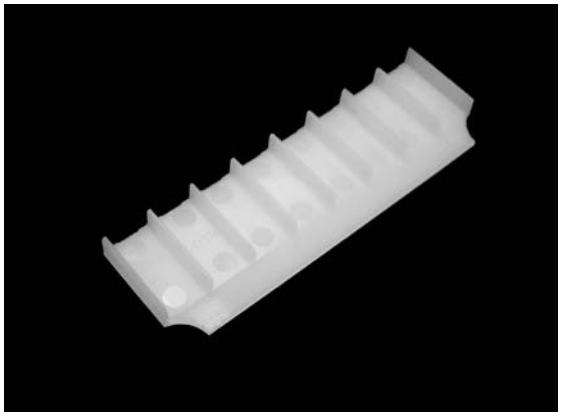

Technische Daten

Material PA6 (Polyamid 6)

Eigenschaften hohe Festigkeit, Steifigkeit und Zähigkeit, sehr gute Isoliereigenschaften

Temperaturbeständigkeit (PA 6):

bei statischer Beanspruchung: - 60° C / + 120° C
bei dynam. Beanspruchung: - 60° C / + 80° C

Chemische Beständigkeit gegen alkalische Flüssigkeiten, Lösungen von anorganischen Neutralsalzen, Öle, Fette, Benzin, Benzol, Alkohol, Azeton, verdünnte Säuren und Seewasser

Kammschiene ohne Farbcode

Art.-Nr.	Stückzahl
KAM1000.10	bis 10.000
KAM1000.25	bis 25.000
KAM1000.50	bis 50.000
KAM1000.75	bis 75.000
KAM1000.100	bis 100.000
KAM1000.150	bis 150.000

Kammschiene mit Farbcode- Aufdruck

Art.-Nr.	Stückzahl
KAM1000.10F	bis 10.000
KAM1000.25F	bis 25.000
KAM1000.50F	bis 50.000
KAM1000.75F	bis 75.000
KAM1000.100F	bis 100.000
KAM1000.150F	bis 150.000

Kammschiene 3-teilig

Art.-Nr.	Stückzahl
KAM3-1000.250	300
KAM3-1000.500	500
KAM3-1000.1000	1000
KAM3-1000.2000	2000

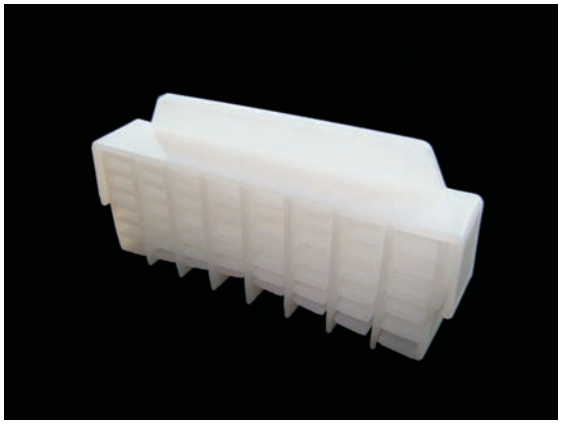

contech3

contech3 GmbH
Technische Sonderlösungen nach Kundenwunsch

Die contech3 GmbH mit Hauptsitz in Metten / Bayern ist Hersteller und technischer Handel in einem. contech3 bietet eine qualitativ hochwertige Produktpalette im Bereich Werkzeugbau und Sonderlösungen (teilbare Kabelverschraubung). Schnelle Lieferzeiten, technisches Know-how und erfahrene Mitarbeiter im Bereich Kraftwerkstechnik optimieren unser Angebot. contech3 bietet dem Kunden Sonderlösungen auch nach Kundenwunsch an. Zukunftsweisende Konzepte, ein grosses Leistungsspektrum sowie der Mut zu neuen Innovationen machen contech3 zu einem aussergewöhnlichen Unternehmen in der Branche. Professioneller, aber vor allem individueller Service für die Kunden aus den Bereichen Industrie und Kraftwerkstechnik stehen bei contech3 an erster Stelle.

contech3 GmbH

Postfach 1140
Bonhoefferstrasse 4
D-94523 Metten

Tel. +49(0) 991-9959030
Fax +49(0) 991-9959031
D2 +49(0) 1520-3849988

info@contech3.eu
www.contech3.eu

Geschäftsführer:
Dipl.-Ing.(Fh) Jürgen Morawietz
Roland Schließleder
Rudolf Wolf

Bankverbindung
Sparkasse Deggendorf
BLZ 74150000
Konto 420047557
IBAN: DE97741500000420475 57
BIC-Code: BYLA DE M1 DEG

USt.-ID-Nr. DE263638143

Sitz der Gesellschaft:
Metten, Registergericht
Deggendorf, HRB 3257